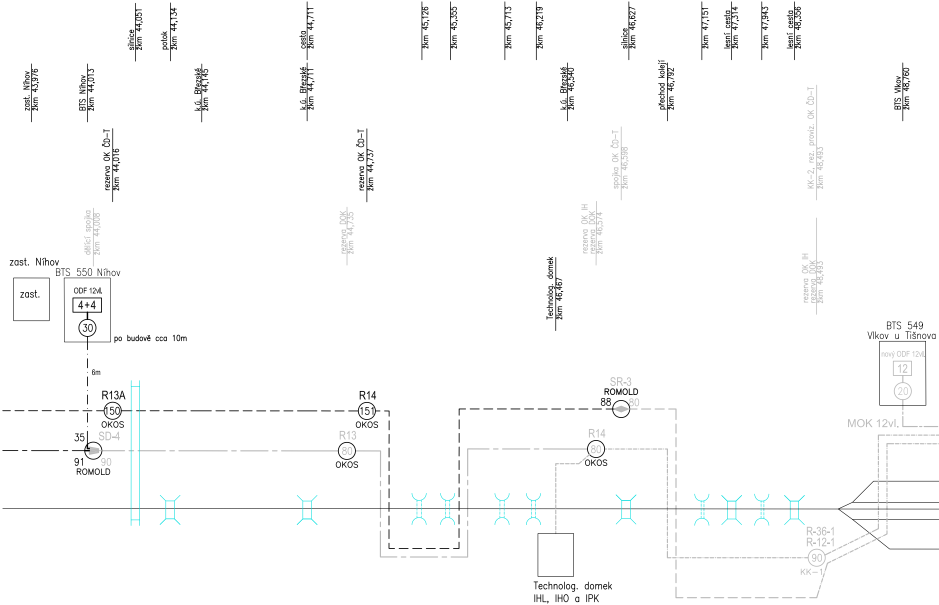
zast. Níhov žkm 43,976
BTS Níhov žkm 44,013
silnice žkm 44,051
potok žkm 44,134
k.ú. Březské žkm 44,145
cesta žkm 44,711
k.ú. Březské žkm 44,711
žkm 45,126
žkm 45,355
žkm 45,713
žkm 46,219
k.ú. Březské žkm 46,540
silnice žkm 46,627
přechod kolejí žkm 46,792
žkm 47,151
lesní cesta žkm 47,314
žkm 47,943
lesní cesta žkm 48,356
BTS Vlkov žkm 48,760
rezerva OK ČD–T žkm 44,016
rezerva OK ČD–T žkm 44,737
dělící spojka žkm 44,008
rezerva DOK žkm 44,735
spojka OK ČD–T žkm 46,598
rezerva OK IH rezerva DOK žkm 46,574
Technolog. domek žkm 46,467
KK–2, rez. proviz. OK ČD–T žkm 48,493
rezerva OK IH rezerva DOK žkm 48,493
zast. Níhov
BTS 550 Níhov
zast.
ODF 12vl.
4+4
30
po budově cca 10m
6m
R13A
150
OKOS
R14
151
OKOS
35
SD-4
91
90
ROMOLD
R13
80
OKOS
SR-3
ROMOLD
88
80
R14
80
OKOS
Technolog. domek
IHL, IHO a IPK
BTS 549
Vlkov u Tišnova
nový ODF 12vl.
12
20
MOK 12vl.
R-36-1
R-12-1
90
KK–1

Legenda – KABELY:

— — — — — — —	stávající kabel OK 72 vl. (ČD–T) ve stáv. HDPE trubce (oranžová)
—— – ——— – ——	stáv. kabel DOK 36 vl. (GSM–R) ve stáv. provozní HDPE trubce (modrá)
—·—·—·—·—	stávající kabel výpichu 12 vl. (POK)
———————	nový kabel OK 72 vl. (ČD–T) v nové HDPE trubce (oranžová s b.p.) v nové trase
—— – ——— – ——	nový kabel DOK 36 vl. (GSM–R) ve stáv. provozní HDPE trubce (modrá)
—— – ——— – ——	nový kabel DOK 36 vl. (GSM–R) v nové provozní HDPE trubce (modrá) v nové trase
———————	nový kabel DOK 12 vl. v nové HDPE trubce (modrá s b.p.) v nové trase
—·—·—·—·—	nový kabel výpichu 12 vl. (POK)
———————	řešeno v rámci stavby "Rekonstrukce žst. Vlkov u Tišnova" (vše šedá barva)

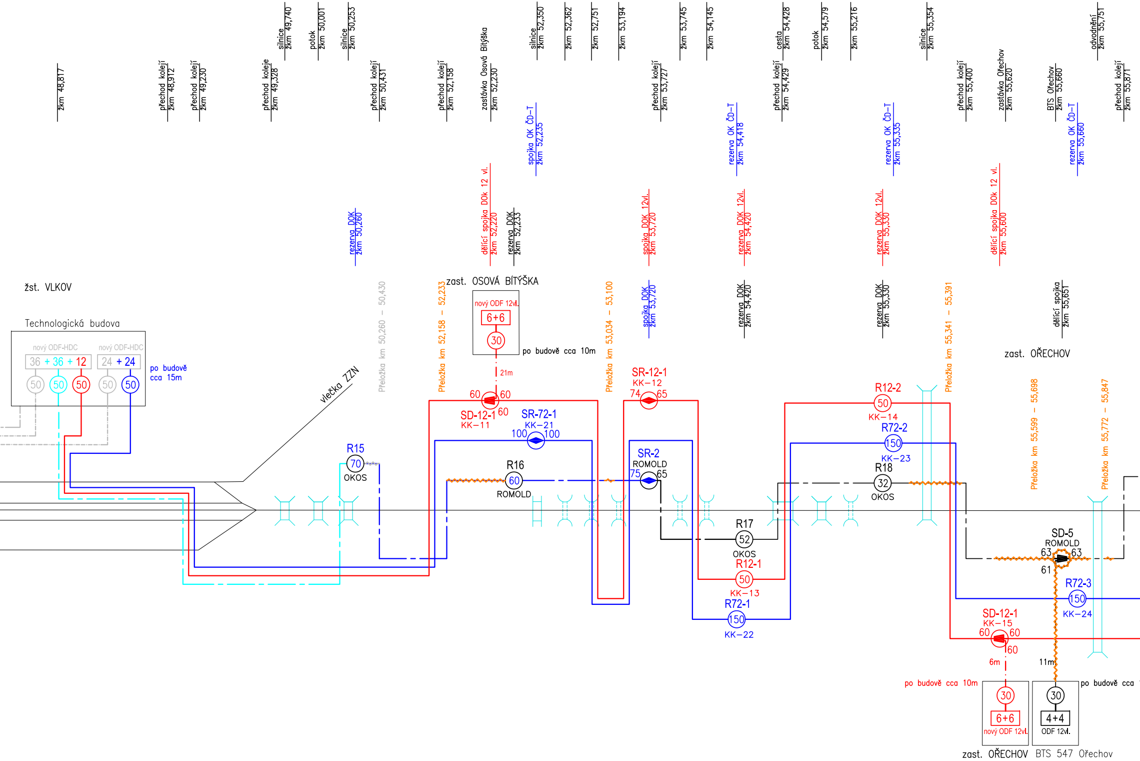
žkm 48,817
přechod kolejí žkm 48,912
přechod kolejí žkm 49,230
přechod koleje žkm 49,328
silnice žkm 49,740
potok žkm 50,001
silnice žkm 50,253
přechod kolejí žkm 50,431
přechod kolejí žkm 52,158
zastávka Osová Bitýška žkm 52,230
silnice žkm 52,350
žkm 52,362
žkm 52,751
žkm 53,194
přechod kolejí žkm 53,727
žkm 53,745
žkm 54,145
cesta žkm 54,428
přechod kolejí žkm 54,429
potok žkm 54,579
žkm 55,216
silnice žkm 55,354
přechod kolejí žkm 55,400
zastávka Ořechov žkm 55,620
BTS Ořechov žkm 55,660
odvodnění žkm 55,751
přechod kolejí žkm 55,871
spojka OK ČD-T žkm 52,235
rezerva OK ČD-T žkm 54,418
rezerva OK ČD-T žkm 55,335
rezerva OK ČD-T žkm 55,660
rezerva DOK žkm 50,260
dělící spojka DOk 12 vl. žkm 52,220
rezerva DOK žkm 52,233
spojka DOK 12vl. žkm 53,720
rezerva DOK 12vl. žkm 54,420
rezerva DOK 12vl. žkm 55,330
dělící spojka DOk 12 vl. žkm 55,600
spojka DOK žkm 53,720
rezerva DOK žkm 54,420
rezerva DOK žkm 55,330
dělící spojka žkm 55,651
žst. VLKOV
Technologická budova
nový ODF-HDC
nový ODF-HDC
36 + 36 + 12
24 + 24
50
50
50
50
50
po budově cca 15m
vlečka ZZN
Přeložka km 50,260 – 50,430
Přeložka km 52,158 – 52,233
Přeložka km 53,034 – 53,100
Přeložka km 55,341 – 55,391
Přeložka km 55,599 – 55,698
Přeložka km 55,772 – 55,847
zast. OSOVÁ BÍTÝŠKA
nový ODF 12vl.
6+6
30
po budově cca 10m
21m
60
60
60
SD-12-1
KK–11
SR-72-1
KK–21
100
100
SR-12-1
KK–12
74
65
R15
70
OKOS
R16
60
ROMOLD
SR-2
ROMOLD
75
65
R17
52
OKOS
R12-1
50
KK–13
R72-1
150
KK–22
R12-2
50
KK–14
R72-2
150
KK–23
R18
32
OKOS
zast. OŘECHOV
SD-5
ROMOLD
63
63
61
R72-3
150
KK–24
SD-12-1
KK–15
60
60
60
6m
11m
po budově cca 10m
po budově cca
30
6+6
nový ODF 12vl.
30
4+4
ODF 12vl.
zast. OŘECHOV
BTS 547 Ořechov

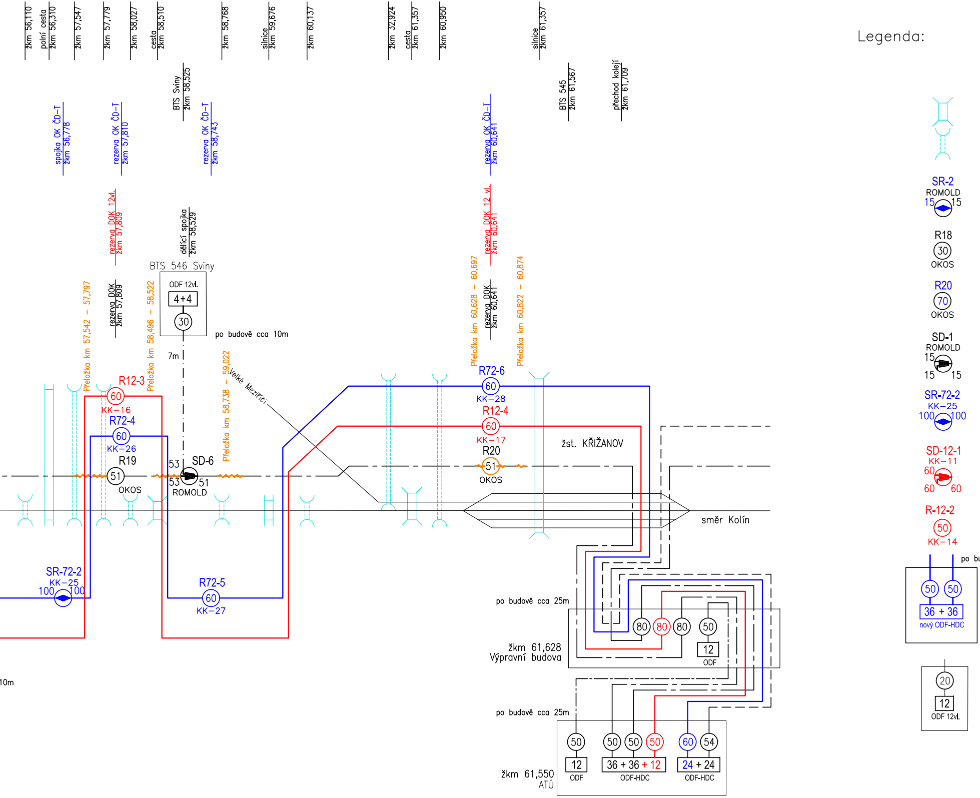
žkm 56,110
polní cesta
žkm 56,310
žkm 57,547
žkm 57,779
žkm 58,027
cesta
žkm 58,510
žkm 58,768
silnice
žkm 59,676
žkm 60,137
žkm 32,924
cesta
žkm 61,357
žkm 60,950
silnice
žkm 61,357
BTS Sviny
žkm 58,525
BTS 545
žkm 61,567
přechod kolejí
žkm 61,709
spojka OK ČD-T
žkm 56,778
rezerva OK ČD-T
žkm 57,810
rezerva OK ČD-T
žkm 58,743
rezerva OK ČD-T
žkm 60,641
rezerva DOK 12vl.
žkm 57,809
dělící spojka
žkm 58,529
rezerva DOK 12 vl.
žkm 60,641
Přeložka km 57,542 - 57,797
rezerva DOK
žkm 57,809
Přeložka km 58,496 - 58,522
BTS 546 Sviny
ODF 12vl.
4+4
30
po budově cca 10m
7m
Přeložka km 58,738 - 59,022
Velké Meziříčí
Přeložka km 60,628 - 60,697
rezerva DOK
žkm 60,641
Přeložka km 60,822 - 60,874
R12-3
60
KK-16
R72-4
60
KK-26
R19
51
OKOS
53
SD-6
53
51
ROMOLD
R72-6
60
KK-28
R12-4
60
KK-17
R20
51
OKOS
žst. KŘIŽANOV
směr Kolín
SR-72-2
KK-25
100
100
R72-5
60
KK-27
po budově cca 25m
80
80
80
50
12
ODF
žkm 61,628
Výpravní budova
10m
po budově cca 25m
50
50
50
50
60
54
12
ODF
36 + 36 + 12
ODF-HDC
24 + 24
ODF-HDC
žkm 61,550
ATÚ
Legenda:
SR-2
ROMOLD
15
15
R18
30
OKOS
R20
70
OKOS
SD-1
ROMOLD
15
15
15
SR-72-2
KK-25
100
100
SD-12-1
KK-11
60
60
60
R-12-2
50
KK-14
po bu
50
50
36 + 36
nový ODF-HDC
20
12
ODF 12vl.

most nadjezd

propustek tunel

nová kabelová spojka + rezerva 2x 15m ve stáv. kab. komoře ROMOLD

rezerva na stáv. kabelu 30m ve stáv. kab. komoře OKOS (příp. ROMOLD)

rezerva na novém kabelu 70m ve stáv. kab. komoře OKOS (příp. ROMOLD)

stáv. kabelová spojka dělící + rezerva 3x 15m ve stáv. kab. komoře ROMOLD

nová kabelová spojka + rezerva 2x 100m v nové kab. komoře (KK–25)

nová kabelová spojka dělící + rezerva 3x 60m v nové kab. komoře (KK–12)

rezerva na novém kabelu 50m v nové kab. komoře (KK–14)

udově cca 15m

optický rozvaděč + rezerva 2x 50m – na ODF vyvedeno 36 + 36 vláken
(barva znamená dodávku v rámci této stavby)

optický rozvaděč + rezerva 20m – na ODF vyvedeno 12 vláken
stávající zařízení

Platí pro:

PS 02-14-02

PS 02-14-03

PS 01-14-04 - stavba "Rekonstrukce žst. Vlkov u Tišnova"

PO PŘIPOMÍNKÁCH

			ČÍSLO SOUPRAVY:
REVIZE Č.	DATUM	ZMĚNA	

SUDOP BRNO

SUDOP BRNO, spol. s r.o.
Kounicova 26
611 36 Brno

OBJEDNAVATEL:	SŽDC, s.o., Dlážděná 1003/7, 110 00 Praha 1 Stavební správa východ (organizační jednotka)		tel. : 724 035 405 gajdecka@ova.signalprojekt.cz
ZPRACOVATEL:	Signal Projekt s.r.o., Vídeňská 55, 639 00 Brno Pracoviště Ostrava, 28. října 165, 709 00 Ostrava	VEDOUCÍ PROF. SKUPINY Ing. Antonín Pieter	ŘEDITEL Ing. Milan Ptáček
ODPOVĚDNÝ PROJ. ZAKÁZKY Ing. Jiří Pelc	ODPOVĚDNÝ PROJ. PS, SO Ing. Pavel Gajdečka Ing. Gajdečka	NAVRHL, VYPRACOVAL Ing. Pavel Gajdečka Ing. Gajdečka	KONTROLOVAL Ing. Pavel Gajdečka Ing. Gajdečka
KRAJ: Vysočina	POVĚŘENÝ OÚ: Velké Meziříčí, Velká Bíteš		STUPEŇ: DÚR

Rekonstrukce traťového úseku Vlkov u Tišnova (mimo)-Křižanov (mimo)

ZAK. ČÍSLO 17–140–10–113	ARCH. ČÍSLO 2017230016
MĚŘÍTKO –	POČET FORMÁTŮ 7xA4
DATUM:	09/2017
ČÁST DOKUM. D.2.1	PŘÍLOHA 3-3

Schéma optických kabelů - definitivní stav